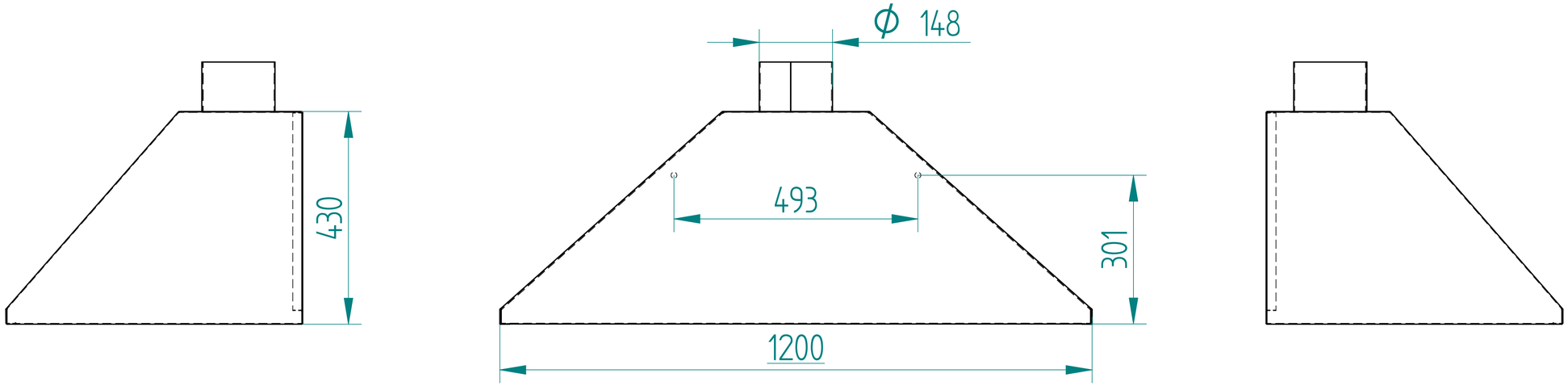

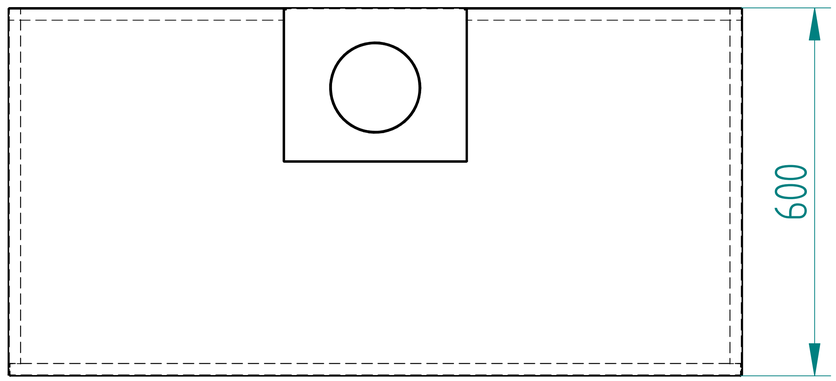

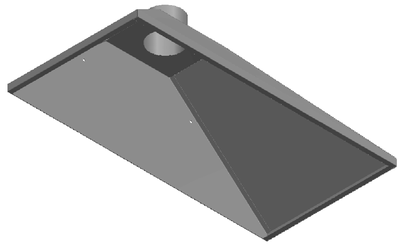

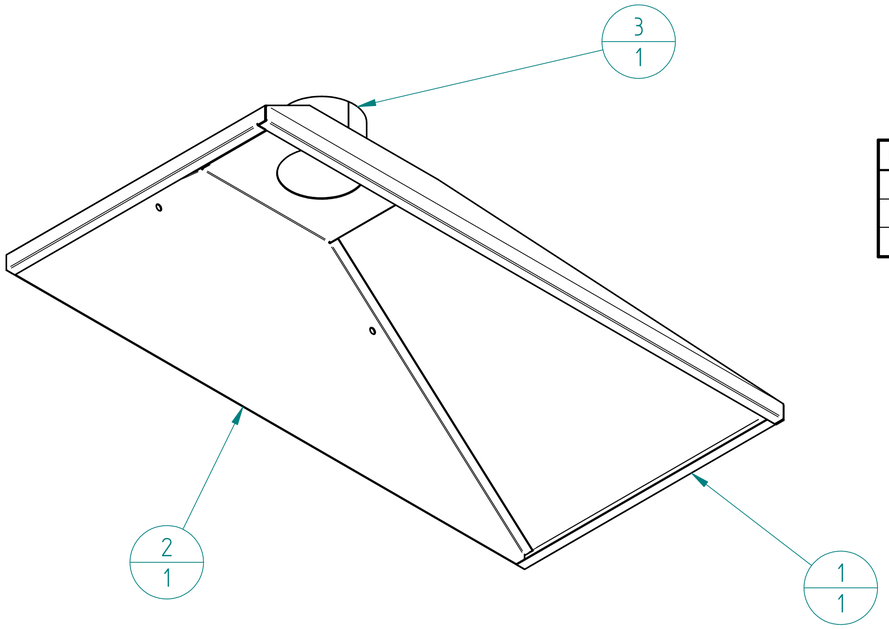

Pos.-Nr.	Dokument-Nr.	Titel	Material	Anzahl
1	Abzugshaube 1200x600-Teil-1	Abzugshaube 1200x600-Teil-1	Stahl, S235	1
2	Abzugshaube-Teil-2.	Abzugshaube-Teil-2.	Stahl S 235	1
3	Rohr DM	Rohr DM	Stahl S 235	1

nach dem Zusammenbau
Pulverbeschichten
RAL 7016 Anthrazitgrau
Strucktur grob !!

(Verwendungsbereich)	(Zul.Abw.)	(Oberfläche)	Maßstab 1:5 — 17,488 kg — (Werkstoff)
	Datum	Name	(Benennung)
	Bearb. 27.07.17	Hainzl	Abzugshaube 1200x600-zusam
	Gepr.		
	Norm		
SOLID EDGE			(Zeichnungsnummer) Abzugshaube 1200x600-zusam — Blatt 1 / 1 Bl.
Zust. Änderung Datum Name	(Ursprl.)		(Ers.f.) (Ers.d.)

A1